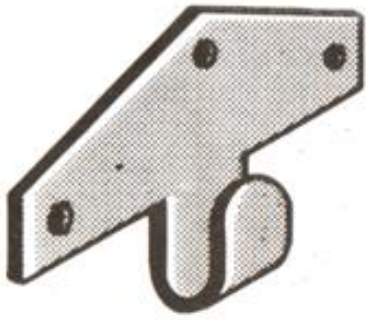

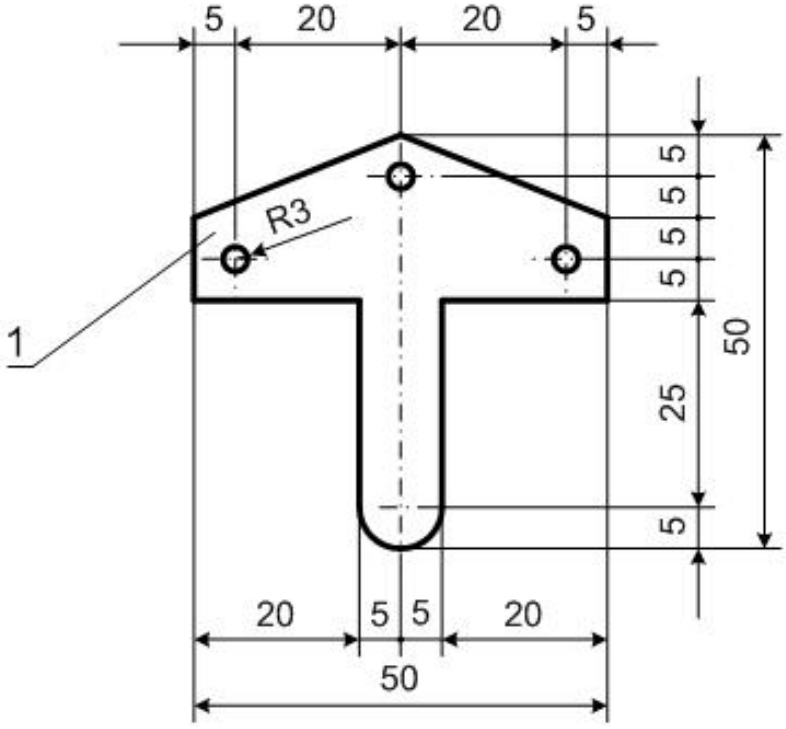

1	Кука	1	Алуминијумски лим 2x50x50 mm
Поз.	Назив	Ком.	Материјал

Размера 1 : 1	Кука за чивилук	Цртеж број 1